VERMEIREN

Timix

NÁVOD K OBSLUZE

CE

Obsah

Obsah **1**

Předmluva **2**

1 Tento výrobek **3**
1.1 Příslušenství 3

2 Před použitím **4**
2.1 Určení produktu 4
2.2 Obecné bezpečnostní pokyny 4
2.3 Symboly na invalidním vozíku 5
2.4 Přeprava 5
2.5 První použití a uskladnění 8

3 Používání invalidního vozíku **9**
3.1 První jízda 9
3.2 Jízda venku 9
3.3 Ovládací konzola 11
3.4 Brzdy a páčka volnoběhu 11
3.5 Přesun na invalidní vozík nebo z něj 12
3.6 Úpravy komfortu 12
3.7 Stav baterie a dobíjení 16

4 Údržba **17**
4.1 Intervaly údržby 17
4.2 Pokyny pro údržbu 18
4.3 Řešení problémů 18
4.4 Životnost výrobku 19
4.5 Opětovné použití 19
4.6 Konec používání 19

5 Technické údaje **20**

CS

Předmluva

CS

Blahopřejeme! Nyní jste vlastníkem invalidního vozíku Vermeiren!

Tento invalidní vozík byl vyroben pečlivými pracovníky s kvalifikací. Navíc byl navržen a vyroben podle vysokých standardů kvality, nad nimiž dohlíží společnost Vermeiren.

Děkujeme za Vaši důvěru ve výrobky společnosti Vermeiren. Tento návod slouží k tomu, aby vám pomáhal s použitím tohoto invalidního vozíku a jeho provozních možností. Řádně si jej přečtěte; pomůže vám seznámit se s provozem, schopnostmi a omezeními tohoto invalidního vozíku.

Máte-li po přečtení tohoto návodu nějaké dotazy, obraťte se bez obav na svého odborného prodejce. Rád vám pomůže.

Důležitá poznámka

Aby byla zajištěna vaše bezpečnost a prodloužena životnost tohoto výrobku, věnujte mu řádnou péči a nechávejte jej pravidelně kontrolovat a opravovat.

Tento návod obsahuje nejnovější verzi produktu. Společnost Vermeiren má právo provádět změny tohoto typu výrobku, aniž by byla povinna upravit nebo nahradit podobné výrobky, které již byly dodány.

Obrázky výrobku slouží pouze k upřesnění pokynů v tomto návodu. Detaily výrobku na obrázcích se mohou od daného výrobku lišit.

Dostupné informace

Nejnovější verzi informací z tohoto návodu vždy naleznete na našich webových stránkách http://www.vermeiren.com/. Tyto webové stránky pravidelně navštěvujte pro případné aktualizace.

Osoby se zrakovým postižením si mohou stáhnout elektronickou verzi tohoto návodu, kterou jim může přečíst softwarová aplikace text-to-speech.

Tento návod k obsluze
Pro uživatele a odborného prodejce

Návod k obsluze pro použitou ovládací konzolu a nabíječku baterií.
Pro uživatele a odborného prodejce

Návod k instalaci (podrobné pokyny pro seřízení a (de)montáž)
Pro uživatele a odborného prodejce

Servisní příručka pro invalidní vozíky
Pro uživatele a odborného prodejce

Prohlášení o shodě (ES)

1 Tento výrobek

1. Opěradlo
2. Nastavitelné područky
3. Loketní opěrky
4. Ovládací panel
5. Sedadlo
6. Světla
7. Nožní opěrky
8. Hnací kola (přední kola)
9. Stupátko
10. Kryt baterie
11. Identifikační štítek
12. Řídicí kola (zadní kola)
13. Zadní rám

1.1 Příslušenství

Pro elektrický invalidní vozík Timix je dostupné následující příslušenství:

- Stolek
- Ručně nastavitelná opěrka nohou
- Elektricky nastavitelná opěrka nohou
- Opěrka hlavy
- Postranní podpěry pro stabilitu
- Držák berlí
- Držák nápoje
- Horní kufřík
- Stojan na zavazadla
- Elektrické polohování opěradla, náklonu sedadla, zvedání

2 Před použitím

2.1 Určení produktu

V tomto odstavci je uveden stručný popis zamýšleného použití tohoto invalidního vozíku. Dále jsou k pokynům v dalších odstavcích přidána příslušná upozornění. Tímto způsobem chceme upozornit na případné chybné použití, k němuž může dojít.

CS

- Indikace a kontraindikace: Tento invalidní vozík může provozovat na něm sedící uživatel, nebo jej může tlačit asistent. Invalidní vozík je navržen a vyroben jako přepravní pomůcka pro uživatele, kteří trpí ochrnutím, ztrátou končetin nebo deformacemi / defekty končetin, srdeční nedostatečností, … Tento invalidní vozík NESMÍTE používat bez pomoci asistenta, trpíte-li tělesnou či duševní poruchou, která by mohla vás nebo jiné osoby ohrozit při řízení invalidního vozíku. Z tohoto důvodu se nejprve obraťte na lékaře a zajistěte, aby byl odborný prodejce informován o jeho posudku.
- Tento invalidní vozík je vhodný pro interiérové a venkovní použití.
- Tento invalidní vozík je konstruován a vyroben výhradně k přepravě/přemístění jedné (1) osoby o maximální hmotnosti 130 kg. Není určen pro přepravu zboží či předmětů ani pro jakýkoli jiný účel, než je popsán výše.
- Používejte pouze příslušenství a náhradní díly schválené společností Vermeiren.
- Přečtěte si všechny technické detaily a omezení tohoto invalidního vozíku v kapitole 5.
- Záruka tohoto výrobku je založena na běžném použití a údržbě, jak je to popsáno v tomto návodu. V případě poškození výrobku způsobeného nesprávným použitím či absencí údržby tato záruka zanikne.

2.2 Obecné bezpečnostní pokyny

⚠ POZOR Riziko zranění anebo poškození

Přečtěte si pokyny v tomto návodu a postupujte podle nich. Jinak může dojít k vašemu zranění nebo k poškození invalidního vozíku.

Při použití mějte na paměti následující obecná upozornění:

- Tento invalidní vozík nepoužívejte, jste-li pod vlivem alkoholu, léků či jiných látek, které by mohly ovlivnit vaše schopnosti jízdy v něm.
- Mějte na paměti, že některé části invalidního vozíku mohou být velmi teplé či studené vlivem okolní teploty, slunečního záření, topných těles nebo kvůli pohonu motoru během jízdy. Při dotýkání buďte opatrní. Při chladném počasí používejte ochranný oděv. Po jízdě vyčkejte, až se invalidní vozík / motor ochladí.
- Před zapnutím invalidního vozíku si uvědomte prostředí/situaci, ve které se právě nacházíte. Podle toho upravte rychlost, než vyjedete. Při jízdě v interiéru doporučujeme použít nastavení nejnižší rychlosti. Při jízdě venku můžete nastavit pohyb na vhodnou rychlost, která pro vás bude pohodlná a bezpečná.
- Mějte VŽDY na paměti, že se může tento invalidní vozík náhle zastavit kvůli vybité baterii nebo ochraně, která zabraňuje jeho dalšímu poškození. Zkontrolujte rovněž možné příčiny uvedené v § 4.3. Jako prevenci zranění používejte bezpečnostní pás.
- Tento invalidní vozík byl testován na elektromagnetickou kompatibilitu a vyhovuje danému standardu, viz kapitola 6. Nicméně jízdní výkon tohoto invalidního vozíku mohou přesto ovlivnit zdroje elektromagnetického pole, jako jsou pole mobilních telefonů, elektrických generátorů nebo vysoce výkonných zdrojů energie. Na druhou stranu může elektronika tohoto invalidního vozíku ovlivnit také další elektronické přístroje, jako jsou poplašné systémy obchodů a automatické dveře. Proto doporučujeme tento invalidní vozík pravidelně kontrolovat na poškození a opotřebení, která mohou toto rušení zvýšit (viz také kapitola 4).

- Jezděte pouze na povrchu, kde se mohou obě hnací kola dotýkat země a kde je kontakt dostatečný pro rovnoměrný pohon kol.
- Změny nebo náhrady by u invalidního vozíku neměly být na bezpečnostních bodech a dílech rámu ani na součástkách prováděny bez konzultace s výrobcem.
- Zajistěte, aby při použití nedošlo k zachycení rukou, oděvů, pásků, přezek či šperků v kolech nebo jiných pohyblivých součástkách.

2.3 Symboly na invalidním vozíku

CS

Tohoto invalidního vozíku se týkají symboly v následujícím seznamu. Symboly lze vyhledat v příslušné normě ISO (ISO 7000, ISO 7001 a IEC 417).

Maximální váha uživatele v kg

Domácí/venkovní použití (kromě nabíječky baterie)

Pouze domácí použití (nabíječka baterie)

Max. bezpečný sklon ve ° (stupních).

Maximální rychlost

Typové označení

Nebezpečí skřípnutí

2.4 Přeprava

POZOR Riziko poškození

Chraňte svůj invalidní vozík před poškozením při přepravě.

2.4.1 Přemístění mimo cestu

Pro přemisťování vozíku do místa určení použijte ovládací konzolu.
Jinak nastavte invalidní vozík na volnoběh (viz §3.4) a pohybujte s ním pomocí madla.

2.4.2 Přeprava letadlem

Protože je invalidní vozík vybaven nevytékajícími bateriemi AGM, je možné jej přepravovat letecky (vcelku). Než si zarezervujete let, poraďte se ohledně správné manipulace se svou leteckou společností. Než svůj invalidní vozík předáte personálu letiště, odpojte baterie od vozíku, viz návod k instalaci.

CS

2.4.3 Přeprava vozidlem jako zavazadlo

⚠ VAROVÁNÍ Riziko zranění a poškození

- Zkontrolujte, že se při přepravě páčka volnoběhu nachází v poloze pro brzdění, viz § 3.4.

1. Invalidní vozík vrátíte do stabilní polohy pomocí ovládací konzoly, viz § 3.5.
2. Odeberte veškeré příslušenství, jako jsou podnosy a respirační vybavení, a zajistěte je na bezpečném místě.
3. Pro najetí s invalidním vozíkem do nákladového prostoru vozu použijte rampu.
4. Pokud NENÍ zavazadlový prostor zcela uzavřen či oddělen od cestujících, řádně připoutejte rám invalidního vozíku k vozidlu pomocí šestibodového vázacího systému (viz Obrázek 1).

2.4.4 Přeprava vozidlem jako sedadlo pro uživatele

ℹ Invalidní vozík prošel crashtesty podle ISO 7176-19: 2008 a jako takový byl navržen a testován pro použití jako sedadlo v motorových vozidlech umístěné pouze ve směru jízdy. Invalidní vozík je testován dynamicky pomocí zařízení ATD (Anthropomorphic Test Device) s použitím šestibodového upínacího systému a tříbodového zádržného systému. Nicméně je preferováno, aby byl uživatel přesunut na jedno ze sedadel uvnitř vozidla a používal zádržný systém vozidla. Invalidní vozík musí být uložen jako zavazadlo v odděleném (nákladovém) prostoru, viz odst. 2.4.3

⚠ VAROVÁNÍ Riziko zranění a poškození

Aby nedošlo k nárazu hlavy či hrudníku do vozidla, používejte pánevní pás invalidního vozíku a tříbodový pás ve vozidle.
Jako zádržný systém uživatele ve vozidle nepoužívejte postojové podpěry, nejsou-li označeny jako vyhovující požadavkům uvedeným v normě ISO 7176-19:2008.
Dojde-li k jakémukoli typu nehody vozidla, před dalším použitím invalidního vozíku jej nechte zkontrolovat odborným prodejcem nebo zástupcem výrobce.

Zajištění invalidního vozíku

1. Ověřte, že je vozidlo vybaveno vhodným šestibodovým pásem k upevnění invalidního vozíku a zádržným systémem pro cestující podle normy ISO 10542, a že žádný z těchto systémů není opotřeben, znečištěn, poškozen ani rozbit.
2. K vrácení invalidního vozíku do stabilní polohy použijte ovládací konzolu; viz odst. 3.5.
3. Odeberte veškeré příslušenství, jako jsou podnosy a respirační vybavení, a zajistěte je na bezpečném místě. Není-li to možné, zajistěte je na invalidním vozíku ale umístěte je dále od cestujícího vložením vycpávky absorbující energii mezi tác a uživatele.
4. Pomocí rampy najeďte s invalidním vozíkem (včetně uživatele) do vozidla podle pokynů v odst. 3.2.1.
5. Uživatele umístěte ve směru jízdy a centrálně mezi zádržné kolejnice připevněné k podlaze vozidla.
6. Zajistěte, aby uživatel seděl v co nejvzpřímenější poloze. Neumožňuje-li to stav uživatele, proveďte posouzení rizik a vyhodnoťte bezpečnost uživatele během přepravy.
7. Vypněte (OFF) ovládací konzolu a ověřte, že je páčka volnoběhu v brzdném režimu, viz odst. 3.4.

ℹ 8. Umístění všech zajišťovacích bodů na invalidním vozíku je označeno tímto symbolem:

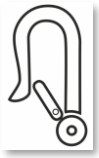

9. Ověřte, že je upínací koncový fitink kompatibilní se zajišťovacími body invalidního vozíku.
10. Zapněte přední bezpečnostní popruhy na vyznačeném místě podle pokynů výrobce pásového systému (obr.1).

CS

11. Otočte páčku volnoběhu do volnoběžné polohy a pojeďte invalidním vozíkem dozadu, aby se přední pásy pevně natáhly, viz odst. 3.4.
12. 12. Zapněte zadní bezpečnostní popruhy na vyznačeném místě podle pokynů výrobce pásového systému (obr.1).
13. Otočte páčku volnoběhu zpět do brzdné polohy, viz odst. 3.4.

Obrázek 1

Zajištění uživatele

1. Připevněte pánevní pás k invalidnímu vozíku.
2. Připevněte uživatelské zádržné pásy vozidla podle pokynů výrobce pásového systému.

ℹ Pánevní vás mějte nasazen nízko přes přední část pánve tak, aby tady byl úhel pánevního pásu v preferované zóně 30 až 75° od hori-zontální roviny, viz obrázek.
V preferované zóně je žádoucí strmější (vyšší) úhel.

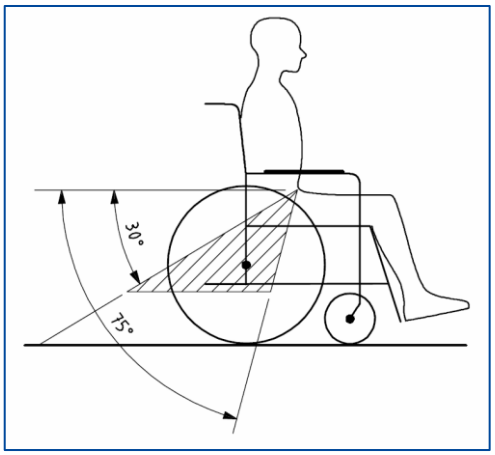

Obrázek 2 ***Úhel pánevního pásu***

3. Nastavte pás pevně podle pokynů výrobce pásového systému a v souladu s pohodlím uživatele.
4. Ověřte, že je zádržný pás připojen přímo ke kotevnímu bodu vozidla a že na něm nejsou vidět žádné záhyby, např. u osy zadního kola.
5. Přezku bezpečnostního pásu umístěte tak, aby během nárazu nedošlo ke kontaktu uvolňovacího tlačítka se součástmi invalidního vozíku.
6. Ověřte, že pásy nejsou překrouceny nebo drženy mimo tělo, viz obr. 3.
7. Zajistěte, aby ramenní zádržné pásy seděly přes ramena, viz obrázek 4.

CS

Pásy nesmějí být drženy mimo tělo komponentami invalidního vozíku, jako jsou loketní opěrky nebo kola. 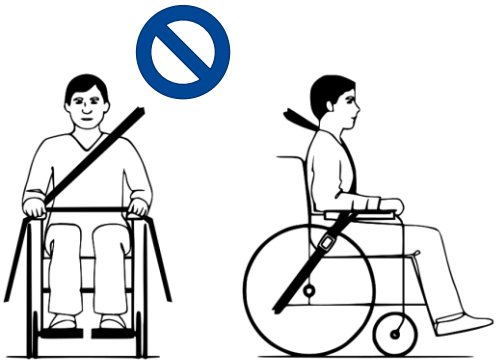 Obrázek 3 ***Nesprávné umístění zádržné-ho pásu***	Zádržné pásy musejí mít plný kontakt s ramenem, hrudníkem a pánví. Pánevní pás nízko na pánvi v blízkosti stehenně-břišní oblasti 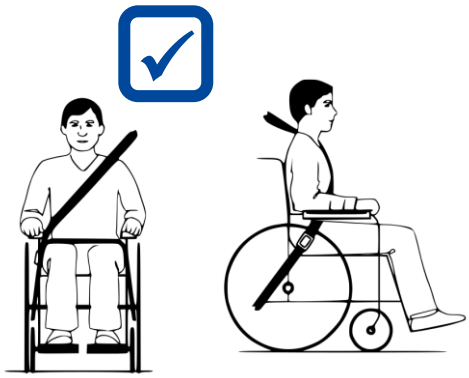 Obrázek 4 ***Správné umístění zádržného pásu***

2.5 První použití a uskladnění

POZOR Riziko poškození baterie

- Baterii nikdy úplně nevybíjejte.
- Nepřerušujte nabíjecí cyklus; nabíječku odpojujte od baterie, jen když je zcela nabita.
- Zajistěte uložení tohoto invalidního vozíku v suchu, aby nedošlo k růstu plísní a k poškození čalounění. V případě potřeby použijte ochranný kryt.
- Zkontrolujte technické údaje pro skladování, viz kapitola 5.

Před použitím invalidního vozíku zkontrolujte, že je baterie plně nabitá, zeptejte se svého prodejce, zdali již to bylo provedeno či nikoliv. Nabíjení provádějte podle pokynů pro nabíjení v §3.7.

3 Používání invalidního vozíku

⚠ VAROVÁNÍ Riziko zranění

- Nejprve si přečtěte předchozí kapitoly a seznamte se se zamýšleným použitím. Invalidní vozík NIKDY nepoužívejte, dokud si nepřečtete a plně neporozumíte všem pokynům.
- Přečtěte si rovněž pokyny v návodu k ovládací konzole a nabíječce baterie!
- V případě pochybností či dotazů bez obav požádejte svého místního odborného prodejce, poskytovatele péče nebo technického poradce o pomoc v dané věci.

CS

3.1 První jízda

⚠ POZOR Riziko zranění a poškození

- Abyste nezranili osoby stojící okolo nebo nepoškodili předměty, vždy myslete na rozsah pohybu nožních opěrek a ovládací konzoly.
- Před vyjetím vždy od invalidního vozíku odpojte nabíječku baterií.

ℹ
- Zajistěte, abyste se seznámili s provozem tohoto invalidního vozíku před jeho použitím na přeplněných a možná nebezpečných místech. Nejprve se cvičně projeďte na volném prostranství s malým počtem osob.
- Vyzkoušejte si chování invalidního vozíku při změně těžiště, například v mírném sklonu nahoru a dolů, v bočním svahu nebo při překonávání překážek. Požádejte o pomoc asistenta.
- Povrch regulátoru se během používání mírně zahřívá.
- Při couvání se rychlost sníží.

1. Zajistěte, aby:
   - se invalidní vozík nacházel na rovném povrchu;
   - byla baterie zcela nabitá, viz § 3.7;
   - byl připojen motor, viz § 3.4;
   - byly pneumatiky nafouknuty na správný tlak, viz § 4.2.1;
   - byl invalidní vozík přizpůsoben vašim potřebám a komfortu, viz §3.6;
   - abyste měli správnou polohu posezu, viz § 3.5.
2. Postupujte podle pokynů v návodu k obsluze konzoly.
3. Zapněte invalidní vozík.
4. Ovladač rychlosti nastavte na nejnižší rychlost.
5. Procvičte si ovládání při jízdě a invalidní vozík upravte.
6. Získáte-li větší jistotu, můžete zkusit jet vyšší rychlostí.
7. Nyní zkuste zatočit směrem vpřed a směrem vzad. Několikrát to zopakujte.
8. Zajistěte, aby zůstal invalidní vozík po ukončení jízdy stabilně stát.
9. Invalidní vozík vypněte.

3.2 Jízda venku

⚠ VAROVÁNÍ Nebezpečí nehody – Korigujte své jízdní chování a rychlost.

- Berte v potaz místní dopravní předpisy; v dané zemi se mohou lišit. To se týká jízdy na chodnících, nezpevněných cestách či dlážděných vozovkách.
- Nejezděte na silnici se silným provozem.
- Berte v potaz povětrnostní podmínky. Nejezděte ve vlhkém počasí, v extrémním teple, na sněhu, černém ledu, při teplotách pod nulou; viz technické údaje v kapitole 5.
- Váš invalidní vozík není ani s rozsvícenými světly vhodný pro jízdu na veřejných komunikacích při špatné viditelnosti (tma, mlha, soumrak). Zajistěte, abyste byli dobře vidět (i za denního

CS

světla) pomocí fluorescenčního oděvu anebo použitím vlastního osvětlení na přední a zadní straně invalidního vozíku.
- Mějte na paměti další účastníky silničního provozu, pro něž může být tento invalidní vozík překážkou. Zvláštní pozornost věnujte zatáčení a couvání. Nejste-li seznámeni s jízdou zpět, nejprve se procvičte na volném prostranství. Před ostrým zatočením ukažte směr, kam hodláte jet.
- V úzkých průjezdech se snažte řídit rovně, aby nedošlo k zachycení kol.
- Myslete na brzdnou dráhu. Nezapomeňte, že délka brzdné dráhy závisí na rychlosti, povrchu, povětrnostních podmínkách, sklonu a váze uživatele.

3.2.1 Poraďte si se sklony, obrubníky, překážkami nebo rampami

⚠ POZOR Riziko zranění kvůli neočekávanému pohybu

- Když sedíte v invalidním vozíku, použijte pro zajištění zádržný bezpečnostní pás.
- Dávejte pozor, bude-li cesta písčitá, s měkkým povrchem, dírami nebo rýhami, které by mohly způsobit zachycení kol a/nebo snížení trakce středového kola.
- NIKDY nejezděte na svahy, překážky, schody či obrubníky, které mají větší hodnoty než uvedené v technických údajích v kapitole 5.
- Na obrubník vždy najíždějte zepředu.
- Invalidní vozík na svahu neuvádějte do volnoběžného režimu. Invalidní vozík by se mohl sám rozjet a způsobit zranění vám nebo okolním osobám.
- Tento invalidní vozík nepoužívejte na eskalátoru ani na schodech.
- Používejte pouze rampy schválené společností Vermeiren a nepřekračujte maximální nosnost.

ℹ Když zastavíte na svahu, dojde k automatické funkci brzdy, aby se invalidní vozík nerozjel vpřed nebo vzad.

POZOR Riziko poškození

- Svůj elektrický vozík zaparkujte vždy na vodorovném a rovném povrchu a na snadno přístupných místech.
- V případě potřeby invalidní vozík před najetím na překážku, obrubník či rampu trochu zrychlete krátkým rozjezdem. Nedopusťte, abyste vy či tento invalidní vozík museli zvládat velký zpětný ráz.
- Zkontrolujte, že se invalidní vozík nedotýká v důsledku naklonění země nebo rampy.
- Mějte na paměti, že brzdná dráha na svazích může být podstatně delší než na rovném povrchu.

Postup

- Spusťte pohon podle pokynů v § 3.1 kroku 1.
- Pro přemisťování vozíku nahoru a dolů po schodech použijte zdvihací zařízení nebo rampu. Nebudete-li je mít k dispozici, mohou zvednout vozík ručně alespoň tři osoby, které uchopí rám pevně oběma rukama. Invalidní vozík nedržte za opěradlo, stupátka, loketní opěrky ani kola.
- Zvládnutí překážet a sklonů:
    1. Invalidní vozík uveďte do jeho nejstabilnější polohy, viz § 3.5.
    2. Překážku nebo sklon překonejte co nejpomalejší jízdou.

3.3 Ovládací konzola

⚠ POZOR Riziko zranění či poškození

- Upozorňujeme, že se stabilita invalidního vozíku při nastavení z rovného posezu do skloněné polohy sníží.
- Zkontrolujte, že je kolem invalidního vozíku dostatek místa pro manipulaci s opěradlem a sedadlem.

CS

ℹ Použití ovládací konzoly je popsáno ve speciálním návodu k obsluze, který je součástí dodávky vašeho invalidního vozíku. Bude-li tento návod chybět, obraťte se ihned na svého specializovaného prodejce.
Před stisknutím tlačítka „ON/OFF“ nastavte ovládací páčku do neutrální (centrální) polohy, jinak dojde k zablokování elektroniky. Pro uvolnění tohoto zablokování ovládací konzolu vypněte a znovu zapněte.

Technické ochranné prostředky

Pomocí ovládací konzoly můžete ovládat všechny hnací součástky a motory pro nastavování polohy vašeho těla. Pro vaši vlastní bezpečnost a jako prevence poškození invalidního vozíku jsou všechny pohyby sledovány elektronikou. To může způsobit zablokování pohybu, snížení rychlosti nebo úplné zastavení. Více informací naleznete v návodu ovládací konzoly.

Aby nedocházelo k nežádoucímu vybíjení baterie, je invalidní vozík vybaven systémem automatického vypnutí napájení. Tento systém ovládací konzolu automaticky vypne, nebude-li určitou dobu používána. Pokud k tomu dojde, konzulu jednoduše znovu zapněte.

3.4 Brzdy a páčka volnoběhu

⚠ POZOR Riziko zranění či poškození

- Páčku volnoběhu obsluhujte pouze v případě, že je invalidní vozík vypnutý. Páčku volnoběhu musí obsluhovat asistent. NIKDY ji neobsluhujte z polohy vsedě.
- Režim volnoběhu nepoužívejte na svazích a sklonech, viz symbol na motoru:

ℹ To, že je páčka volnoběhu v brzdné poloze, ověřte PŘED zapnutím invalidního vozíku. Je-li invalidní vozík ve volnoběžném režimu, elektromagnetické brzdy NEFUNGUJÍ. To je vyznačeno na ovládací konzole. Není možné jet.

Tento invalidní vozík je vybaven elektromagnetickými brzdami. Funkčnost brzd závidí na poloze páčky volnoběhu (1).

El.magnetické brzdy fungují automaticky **pouze tehdy**, je-li páčka volnoběhu (1) v poloze brzdění. V této situaci začnou brzdy brzdit, pokud:

- je invalidní vozík vypnutý;
- je invalidní vozík zapnutý a ovládací páčka je uvolněna.

Při uvolnění ovládací páčky se invalidní vozík pomalu zastaví a aktivují se brzdy.

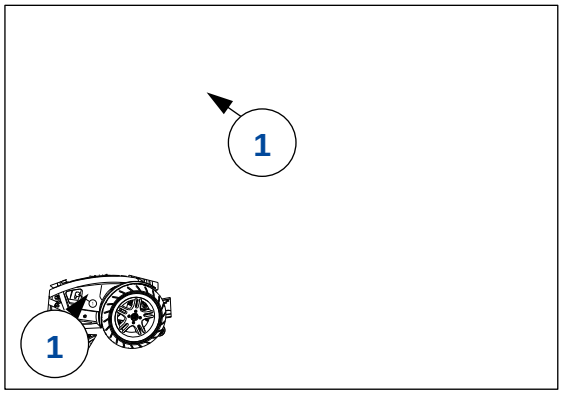

Obsluha páčky volnoběhu:

- Invalidní vozík přepnete do režimu volnoběhu otočením páčky dolů. Nyní je motor odpojen. Invalidní vozík lze posouvat ručně.

- Motor zapojíte k pohonu otočením páčky nahoru. Toto se musí udělat před nastartováním invalidního vozíku.

3.5 Přesun na invalidní vozík nebo z něj

⚠ POZOR Riziko zranění či poškození

- Pokud nemůžete vykonat bezpečný přesun sami, požádejte někoho o pomoc.
- Během přesunu na invalidní vozík nebo z něj nestůjte na stupátkách.

CS

Přesun

1. Když sedíte na židli, pohovce, sedačce či posteli, umístěte invalidní vozík co nejblíže k sobě.
2. Aktivujte brzdy otočením páčky volnoběhu do polohy brzdění, viz § 3.4.
3. Pomocí ovládací konzoly přesuňte opěradlo a sedadlo do polohy k sezení, viz návod k obsluze konzoly.
4. Sklopte stupátka nahoru, aby se na nich nedalo stát.
5. Bude-li to nutné, otočte jednu loketní opěrku dozadu nebo nahoru, abyste si udělali místo, viz § 3.6.2.
6. Přesuňte se na invalidní vozík nebo z něj silou svých paží, pomocí doprovodu či zdvihacího zařízení.

Sezení na invalidním vozíku

1. Sedněte si na sedadlo a dolní část zad opřete o opěradlo.
2. Otočte stupátka dolů a položte nohy na nožní desky.
3. V případě potřeby dejte loketní opěrky dolů.
4. Ověřte, že jsou stehenní části vašich nohou vodorovně a vaše chodidla v pohodlné poloze. V případě potřeby nastavte.
5. Zkontrolujte, že jsou vaše paže ohnuté a spočívají pohodlně na loketních podložkách. V případě potřeby nastavte, viz § 3.6.2.

Nastavení stabilní polohy

Při přepravě a při překonávání překážek musí být invalidní vozík nastaven na maximální stabilitu:

- sedadlo v horizontální poloze
- opěradlo svisle
- loketní opěrky v dolní poloze
- stupátka sklopena nahoru nebo nastavena do vyšší polohy, aby se nedotýkala překážek
- ovládací konzola otočená směrem dovnitř

3.6 Úpravy komfortu

⚠ POZOR Riziko zranění či poškození

- Následující úpravy komfortu může provádět doprovod nebo pečovatel(ka). Všechny ostatní úpravy jsou prováděny odborným prodejcem podle návodu k instalaci, viz úvod.
- Zkontrolujte, že jste si při nastavování nezachytili prsty, oděv nebo spony.

CS

3.6.1 Ovládací konzola

Ovládací konzola je vybavena otočným systémem a můžete ji horizontálně otáčet doleva a doprava.

Uchopte ovládací podpěru (2) pod ovládací konzolou a posuňte ji doleva či doprava do požadované polohy.

3.6.2 Loketní opěrky

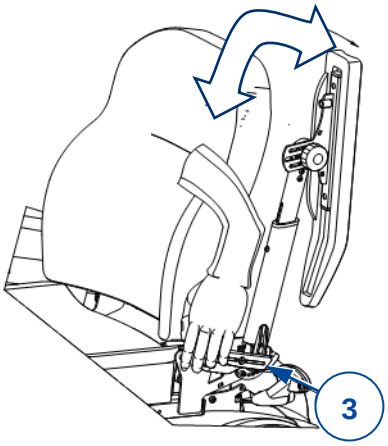

Poloha

Područky lze otočit dozadu (nahoru) pro usnadnění pohybu na sedadlo a z něj.

1. Stiskněte páku (3) ozubené svorky (4) pomalu dolů. Loketní opěrka je odblokována (ve spodní poloze).
2. Otočte loketní opěrku nahoru/dozadu do její koncové polohy.
3. Zatlačte páčku (3) až k ozubené svorce. Loketní opěrka je zajištěna v koncové poloze.

Úhel

Stejně postupujte při změně úhlu loketní opěrky:

1. Opakujte předchozí krok 1.
2. Pak podržte loketní opěrku v požadované poloze, přičemž ji zajistíte páčkou (3).
3. Postup zopakujte pro druhou loketní opěrku.
4. Zkontrolujte, že mají obě loketní opěrky stejný úhel.
5. Zkontrolujte, že jsou obě loketní opěrky pevně utaženy.

3.6.3 Loketní podložky

U loketních podložek (5) lze nastavovat výšku (plynule) a úhel (v krocích po 7,5°):

1. Otočte hvězdicový knoflík (6) o několik otáček doleva. Nastavte úhel otočením alespoň o čtyři otáčky.
2. Lehce nastavte výšku loketní podložky jejím zatlačením nebo vytáhnutím.
3. Podržte loketní podložku v požadovaném úhlu.
4. Otáčejte hvězdicovým knoflíkem doprava, až bude volně dotažený.
5. Zopakujte postup pro druhou loketní opěrku.
6. Zkontrolujte, že jsou obě loketní podložky pevně utaženy.

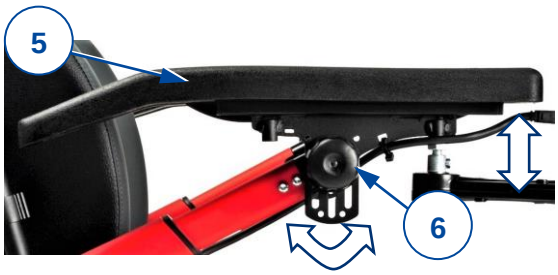

CS

3.6.4 Opěrka nohou B06

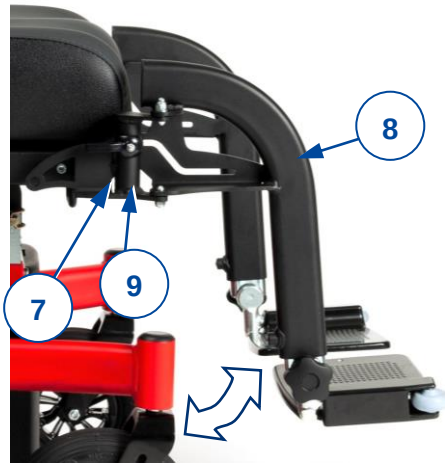

Demontáž

1. Zatáhněte za páku nožní opěrky (7) a opěrku (8) otočte ven.
2. Nožní opěrku zdvihněte a odeberte ji.

Montáž

1. Podržte nožní opěrku (8) na straně a zavěste ji do podpěry nožní opěrky (9).
2. Nožní opěrku otočte směrem dovnitř, až zaklapne do své polohy.

3.6.5 Stupátko B06

Úhel

Změna úhlu stupátka (10):

1. Uvolněte hvězdicový knoflík (11) ozubené svorky (12) o několik otáček.
2. Stupátko otočte nahoru nebo dolů a přidržte je v požadované poloze.
3. Hvězdicový knoflík (11) utáhněte.
4. Postup zopakujte pro druhou nožní desku.
5. Zkontrolujte, že jsou obě stupátka pevně utažena.

3.6.6 Opěrky nohy BZ7-BZ8

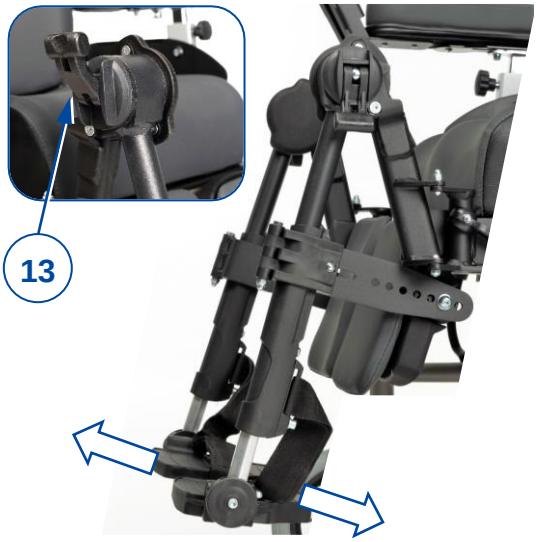

1. Povolte páčku (13) v místě otočení.
2. Zvednutím/spuštěním nožních desek (mezi 100–190°) nastavte sklon opěrky na nohy.
3. Rukou páčku (13) znovu pevně utáhněte.
4. Postup zopakujte pro druhou opěrku nohy. Zkontrolujte, že jsou obě opěrky nohou pevně utaženy.

3.6.7 Stupátko BZ10E

1. Otočte stupátko (14) nahoru k uvolnění místa pro přesun.

CS

3.6.8 Opěrky nohy BZ7-BZ8

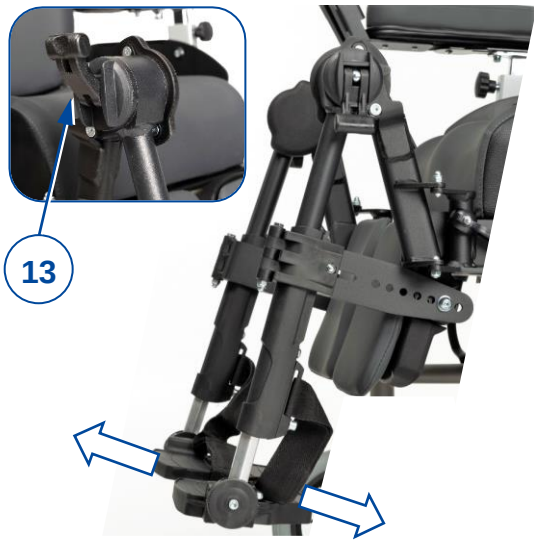

1. Povolte páčku (13) v místě otočení.
2. Zvednutím/spuštěním nožních desek (mezi 100–190°) nastavte sklon opěrky na nohy.
3. Rukou páčku (13) znovu pevně utáhněte.
4. Postup zopakujte pro druhou opěrku nohy. Zkontrolujte, že jsou obě opěrky nohou pevně utaženy.

3.6.9 Opěrka hlavy L58 (pokud je to možné)

Namontování:

1. Uvolněte hvězdicový knoflík (15).
2. Namontujte hranatou trubku opěrky hlavy (16) do příslušné podpěry (17).
3. Ručně pevně dotáhněte hvězdicový knoflík (15).

Pro odebrání opakujte výše uvedené kroky v opačném pořadí.

Nastavení výšky/hloubky

1. Povolte páčky (18).
2. Umístěte opěrku hlavy do požadované polohy.
3. Ručně důkladně dotáhněte páky (18).

3.6.10 Zavěšení

Za účelem lepšího komfortu lze nastavit sílu pružin. Tyto pružiny se nacházejí v zadní části el. invalidního vozíku za krytem baterie.

Pokud otočíte nastavením (19) doleva, rozsah pružin se prodlouží a odpružení bude měkčí.

Pokud otočíte nastavením (19) doprava, rozsah pružin se zkrátí a odpružení bude tvrdší.

CS

3.7 Stav baterie a dobíjení

⚠ VAROVÁNÍ Riziko zranění a poškození kvůli požáru

- Používejte pouze nabíječku baterie dodanou s invalidním vozíkem. Použití jakékoli jiné nabíječky může být nebezpečné (riziko požáru).
- Nabíječka baterie je určena pouze k nabíjení baterií dodaných s invalidním vozíkem, nikoli k nabíjení jakýchkoli jiných baterií.
- Neupravujte žádné dodané součástky, jako jsou kabely, zástrčky ani nabíječka baterie. Nikdy neotevírejte ani neměňte baterii nebo přípojky.
- Chraňte baterii a nabíječku baterie před plameny, vysokými a nízkými teplotami (viz kapitola 5), vlhkostí, slunečním zářením a silnými otřesy (např. při upuštění). Pokud již k tomu došlo, baterii NEPOUŽÍVEJTE.
- Baterii nabíjejte pomocí nabíječky baterie v dobře větrané místnosti mimo dosah dětí.
- Před nabíjením baterie invalidního vozíku si nejprve přečtěte návod k použité baterii. Pro více informací se obraťte na svého specializovaného prodejce, nebo se podívejte na naši internetovou stránku http://www.vermeiren.com/

POZOR Riziko poškození

- Baterii bude pomalu vybíjet její samovybíjení a klidový proud připojených zařízení. Je-li baterie zcela vybita, může dojít k jejímu nevratnému poškození. Proto zajistěte, aby byla baterie včas nabita (viz návod pro ovládací konzolu).
- Přečtěte si návod ke skladování a údržbě v kapitole 4 a technické údaje v kapitole 5.
- Nabíječku baterie odpojujte pouze tehdy, bude-li baterie zcela nabitá, viz následující symboly na nabíječce.
- Baterie nenabíjejte při teplotách nižších než 0 °C. Přesuňte baterii na teplejší místo a spusťte nabíjení.

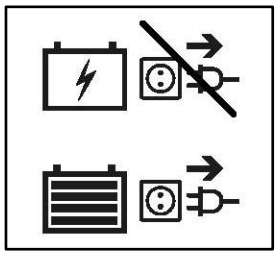

- Přípojku pro nabíječku baterie chraňte před prachem a jinými nečistotami.
- V případě jakýchkoli problémů, když nelze baterii nabíjet podle následujících pokynů, se obraťte na svého odborného prodejce.
- Pokyny pro výměnu baterií naleznete v instalačním manuálu.

ℹ Všechny informace o ukazatelích stavu baterie naleznete v návodu ovládací konzoly. Když nabíječku nepoužíváte, doporučujeme ji odpojit od elektrické sítě. Tím zamezíte zbytečné spotřebě energie.

Nabíjení baterie:

1. NEJPRVE zapojte nabíječku baterie do el. zásuvky 230 V AC. Nabíječku baterií zapojte přímo do napájení bez prodlužovačky (bez časového spínače).
2. Zapojte nabíječku do nabíjecí zdířky ovládací konzoly.
3. Počkejte, až se baterie úplně nabije. Více informací naleznete v návodu nabíječky baterie.
4. Odpojte nabíječku baterie.
5. Odpojte nabíječku baterie ze zásuvky, nechte ji vychladnout a pak ji uložte do kapsy pro nabíječku.

4 Údržba

Pravidelná péče zajišťuje, že je váš invalidní vozík udržován v dokonale funkčním stavu. Návod k údržbě najdete na webové stránce Vermeiren: www.vermeiren.com.

4.1 Intervaly údržby

POZOR Riziko zranění a poškození

Opravy a výměny smějí provádět pouze vyškolené osoby. Přitom je třeba používat pouze originální náhradní díly společnosti Vermeiren.

Poslední stránka tohoto návodu obsahuje registrační formulář pro odborného prodejce, který zapíše každý servis.

Přečtěte si pokyny pro údržbu v návodu k nabíječce baterie.

Před každým použitím

Zkontrolujte následující:

- Všechny součástky: přítomné a nepoškozené či opotřebené.
- Všechny součástky: čisté, viz § 4.2.2.
- Kola, sedadlo, lýkové opěrky, stupátko a (případná) opěrka hlavy: dobré zajištění.
- Stav baterie: v případě potřeby baterii nabijte, viz §3.7.
- Ovládací konzola, baterie, elektrický modul, motory, nabíječka baterie, světla a příslušné kabely: bez poškození, kdy jsou kabely například roztřepené, zlomené nebo obnažené.
- Stav kol/pneumatik, viz § 4.2.1.
- Stav součástí rámu: žádná deformace, nestabilita, zeslabení nebo uvolněné spoje.
- Sedadlo, opěradlo, loketní podložky, lýtkové podložky a (případná) opěrka hlavy: bez nadměrného opotřebení (např. promáčknutá místa, poškození nebo roztržení).

Pro případné opravy či výměny částí se obraťte na svého odborného prodejce.

Každý měsíc

Je-li tento invalidní vozík delší dobu skladován, musíte nabíjet baterie měsíčně. Během této doby je rovněž možné nechat nabíječku připojenou k baterii a elektrické síti. Více informací naleznete v § 3.7.

Ročně nebo častěji

Tento invalidní vozík nechte u odborného prodejce ke kontrole a provedení servisu alespoň jednou ročně nebo častěji. Minimální četnost údržby závisí na používání, a proto by měla být společně dohodnuta s vaším odborným prodejcem.

Při uložení

Zkontrolujte, že je váš invalidní vozík uložen v suchém prostředí, aby na něm nemohly růst plísně ani se nepoškodilo čalounění.

CS

4.2 Pokyny pro údržbu

4.2.1 Kola a pneumatiky

ℹ Správná funkce brzd závisí na stavu pneumatik, který se může měnit kvůli opotřebení a znečištění (voda, olej, bláto atd.).

- Udržujte kola bez drátů, vlasů, písku a vláken.
- Zkontrolujte vzorek na pneumatikách. Je-li hloubka dezénu menší než 1 mm, musí být pneumatiky vyměněny. Obraťte se v této věci na svého odborného prodejce.
- Pneumatiky nahustěte na správný tlak (viz vyznačení tlaku na pneumatikách).
- Pokyny pro výměnu pneumatik naleznete v instalačním manuálu.

4.2.2 Čištění

POZOR Riziko poškození vlhkostí

- Udržujte ovládací konzolu čistou a chraňte ji před vodou a deštěm.
- K čištění invalidního vozíku nikdy nepoužívejte hadici ani vysokotlaký čistič.

Otřete všechny pevné části invalidního vozíku vlhkým (nikoli mokrým) hadříkem. V případě potřeby použijte jemné mýdlo vhodné na laky a syntetické barvy.
Čalounění lze vyčistit vlažnou vodou a jemným mýdlem. K čištění nepoužívejte abrazivní čisticí prostředky.

Ventilační otvory nabíječky baterie udržujte čisté a bez usazených nečistot. V případě potřeby vyfoukněte prach a otřete kryt baterie lehce navlhčeným hadříkem.

4.2.3 Dezinfekce

POZOR Riziko poškození

Dezinfekci mohou provádět pouze kvalifikované osoby. Poraďte se se svým prodejcem.

4.3 Řešení problémů

I přestože tento invalidní vozík používáte správně, může se vyskytnout technický problém.
V takovém případě se obraťte na svého místního odborného prodejce.

⚠ VAROVÁNÍ Riziko zranění a poškození invalidního vozíku

- NIKDY se nepokoušejte opravit invalidní vozík sami.
- Při poruchách ovládací konzole se musíte obrátit na svého odborného prodejce.
  On/ona rozhodne, zda musí být konzola přeprogramována.

V případě selhání se na ovládací konzole zobrazí kód poruchy.

ℹ Přehled všech kódů poruch na ovládací konzole naleznete v návodu ovládací konzoly.

Následující příznaky mohou znamenat vážný problém. Proto se obraťte na svého odborného prodejce vždy, když zaznamenáte některou z následujících odchylek:

- Divný zvuk;
- Roztřepené/poškozené kabelové svazky;
- Prasklé či rozbité konektory;
- Nerovnoměrné opotřebení dezénu na jedné z pneumatik;

- Trhavé pohyby;
- Invalidní vozík se naklání na jednu stranu;
- Poškozené či rozbité sestavy kol;
- Invalidní vozík se nezapíná (vyhozená pojistka);
- Invalidní vozík je napájen, ale nepohybuje se, viz 4.3.1.

4.3.1 Ochrana proti přetížení

Abyste byl motor chráněn před přetížením, automaticky se vypne v těchto situacích:

- při jízdě do/ze svahu, který překračuje max. uvedený sklon uvedený v kapitole 5,
- jmenovité zatížení překročilo horní mezní hodnotu.

Pro opětovné použití invalidního vozíku dejte ovládací páčku do neutrální polohy, odstraňte přetížení a vyčkejte, až motor vychladne.

4.4 Životnost výrobku

Invalidní vozík je navržen tak, aby mají průměrnou životnost 5 let. V závislosti na četnosti použití, jízdních podmínkách a údržbě se životnost tohoto invalidního vozíku prodlouží nebo zkrátí.

4.5 Opětovné použití

Před každým dalším použitím nechte invalidní vozík dezinfikovat, zkontrolovat a opravit podle pokynů v § 4.1 a § 4.2.

4.6 Konec používání

Po skončení životnosti musí být invalidní vozík zlikvidován podle místní legislativy pro životní prostředí. Nejlepším způsobem likvidace je rozebrání invalidního vozíku pro usnadnění přepravy recyklovatelných součástí.

5 Technické údaje

Technické údaje uvedené níže platí pouze pro tento invalidní vozík při standardních nastaveních a optimálních podmínkách okolí. Během používání berte tyto údaje v úvahu.

Pokud byl tento invalidní vozík upraven, poškozen nebo došlo k jeho velkému opotřebení, nebudou tyto hodnoty platné. Berte v potaz, že jízdní výkon je ovlivněn okolní teplotou, vlhkostí, svahy (jízdou nahoru/dolů), typem povrchu a stavem baterie.

CS

Tabulka 1: Technické údaje

Značka	**Vermeiren**
Typ	**Invalidní vozík, třída B**
Model	**Timix**

Popis	**Technické údaje**
Max. váha uživatele	130 kg
Celková délka se stupátkem	1270 mm
Délka při složení/demontáži	1000 mm
Celková šířka	640 mm – 640 mm – 660 mm
Celková výška	1065 mm
Celková hmotnost	125 kg
Hmotnost nejtěžší části	Rám: 121,1 kg
Hmotnosti snímatelných částí	Podnožky B06: 1,95 kg (kus)
Max. bezpečný sklon	9°
Spotřeba energie *	6 km/h: Přibl. 63 km 10 km/h: Přibl. 40 km 14 km/h: Přibl. 39 km
Maximální překonávání překážek	100 mm
Maximální rychlost vpřed	6 km/h 10 km/h 14 km/h
Minimální brzdná dráha při max. rychlosti	6 km/h : 1 m 10 km/h : 2,1 m 14 km/h : 3,9 m
Úhel sedadla	5° - 15°
Hloubky sedadla	420 – 520 mm
Šířka sedadla	400 mm – 450 mm – 500 mm
Výška povrchu sedadla na předním okraji	490 mm 540 mm
Úhel zádové opěrky	11°
Výška zádové opěrky	630 mm
Nastavitelná vzdálenost mezi stupačkou B06 a sedadlem	320 – 440 mm
Úhel nohy a sedadla	85°
Vzdálenost loketní opěrky a sedadla	242 – 350 mm
Minimální poloměr otáčení	1320 mm
Šířka otočení	1200 mm
Světlá výška (spodní základní rám)	80 mm

CS

Popis	Technické údaje	
Průměr zadních kol	250 x 70 mm nafukovací (2)	
Průměr předních kol	Závodní: 350 x 70 mm nafukovací (2) Blokový profil: 342 x 70 mm nafukovací (2)	
Tlak pneumatik	Max. 3,5 bar	
Baterie (nevytékající baterie AGM, bezúdržbová)	2 x 12V AGM / 80 Ah / 20 hr	
Hnací motory	2 × 220 W s EM brzdou	2 × 350 W s EM brzdou
Nabíječka baterií Vstup: Max. nabíjecí proud: Stupeň krytí Třída izolace II	220–240 V AC, 50/60 Hz 8 A IP21 II	
Elektrický modul Pojistka	150 A	
Zkoušky pevnosti podle normy	ISO 7176-8	
Zkoušky elektrické soustavy a ovládacího systému podle	ISO 7176-14	
Vznětlivost čalounění podle normy	EN1021-2:2006	
Shoda s EMK	ISO 7176-21	
Stupeň krytí	IP X4	
Úroveň hluku	< 65 dB (A)	
Teplota skladování a používání	+5 °C ~ +41 °C	
Provozní teplota pro elektroniku	–10 °C ~ + 40 °C	
Vlhkost při skladování a používání	30 % ~ 70 %	
Právo na technické změny vyhrazeno. Tolerance měření ±15 mm / 1,5 kg / 1,5°. (*) Teoretická vzdálenost dojezdu se sníží při časté jízdě ve svahu, na hrubém povrchu nebo při překonávání obrubníků.		

Service registration form

This product (name): ……..

was inspected (I), serviced (S), repaired (R) or disinfected (D):

By (stamp): Kind of work: I / S / R / D Date:	By (stamp): Kind of work: I / S / R / D Date:	By (stamp): Kind of work: I / S / R / D Date:
By (stamp): Kind of work: I / S / R / D Date:	By (stamp): Kind of work: I / S / R / D Date:	By (stamp): Kind of work: I / S / R / D Date:
By (stamp): Kind of work: I / S / R / D Date:	By (stamp): Kind of work: I / S / R / D Date:	By (stamp): Kind of work: I / S / R / D Date:
By (stamp): Kind of work: I / S / R / D Date:	By (stamp): Kind of work: I / S / R / D Date:	By (stamp): Kind of work: I / S / R / D Date:
By (stamp): Kind of work: I / S / R / D Date:	By (stamp): Kind of work: I / S / R / D Date:	By (stamp): Kind of work: I / S / R / D Date:

Vermeiren GROUP
Vermeirenplein 1 / 15
2920 Kalmthout
BE

website: www.vermeiren.com

Pokyny pro specializovaného prodejce

Tento návod k obsluze je součástí dodávky a musí být součástí každého prodaného produktu.

Verze: H, 2021-05 Basic UDI: 5415174 122127Timix 8N

Všechna práva vyhrazena, včetně překladu.

Šíření jakékoliv části tohoto katalogu jakýmkoliv způsobem (tisk, kopie, mikrofilm nebo jiný způsob) bez písemného souhlasu vydavatele, nebo zpracování, duplikace či distribuce prostřednictvím elektronických systémů je zakázáno.

© Vermeiren Group 2021

R.E.: Vermeiren GROUP, Vermeirenplein 1/15 - 2920 Kalmthout – Belgium User manual - Timix_CS_W202014_A5_2021-05_H